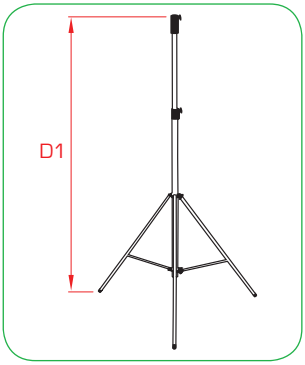

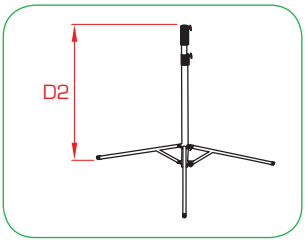

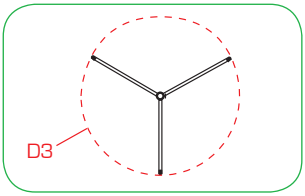

G2080	Overhead
G208001	Shadow
SWL	40 Kg
D1	4.52m
D2	1.48m
D3	1.50m
	1.48m
Kg	12.80 Kg

G2081	Hi-Overhead
G208101	Shadow
SWL	40 Kg
D1	6.37m
D2	1.89m
D3	1.50m
	1.89m
Kg	15.20 Kg

G2085	Roller Overhead
G208501	Shadow
SWL	40 Kg
D1	4.61m
D2	1.53m
D3	1.55m
	1.65m
Kg	15.30 Kg

G2086	Hi-Roller
G208601	Shadow
SWL	40 Kg
D1	6.37m
D2	1.89m
D3	1.55m
	2.01m
Kg	15.70 Kg

G2090	Wide Base
G209001	Shadow
SWL	40 Kg
D1	5.12m
D2	1.83m
D3	1.75m
	1.83m
Kg	15.60 Kg

G2091	Wide Base Hi
G209101	Shadow
SWL	40 Kg
D1	6.70m
D2	1.89m
D3	1.75m
	1.89m
Kg	17.50 Kg